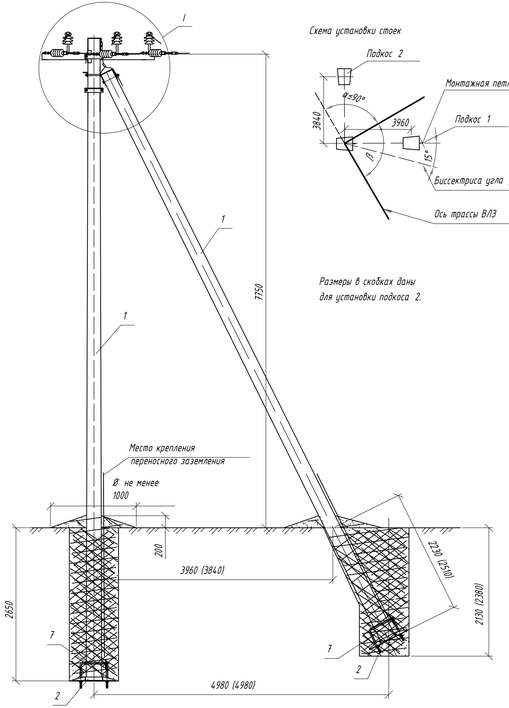

Схема установки стоек

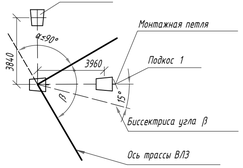

Размеры в скобках даны
для установки подкоса 2.

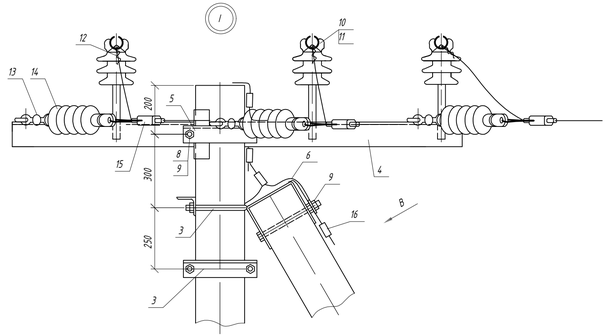

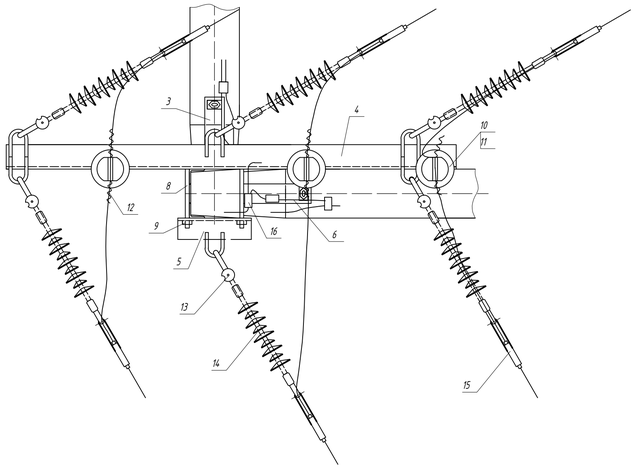

Схема установки опоры на ВЛЭ

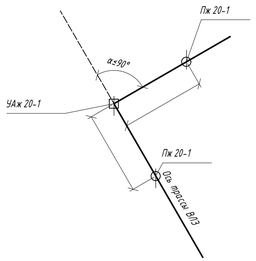

Верхний заземляющий проводник подкоса

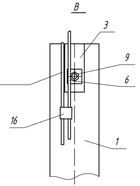

Поз.	Обозначение	Наименование	Кол.	Масса ед.,кг	Приме-чание
		Железобетонные элементы			
1	ТУ 5863-007-00113557-94	Стойка СВ 105-5	3	1180	
		Стальные конструкции			
2	12.019-22	Плита ПМ-1	3	28,3	
3	12.019-20	Крепление подкоса У1	2	7,5	
4	12.019-12	Траверса ТМ2005	1	33,0	
5	12.019-11	Траверса ТМ2004	1	3,9	
6	12.019-48	Заземляющий проводник ЗП1	2	0,6	
7	12.019-23	Стяжка СМ-1	3	5,3	
		Стандартные изделия			
8	ГОСТ 7798-70	Болт М20х260	2	0,7	
9	ГОСТ 5915-70	Гайка М20	4	0,063	
		Линейная арматура			
10		Штыревой изолятор ШФ20ГО	3	3,4	НИЛЕД
11		Колпачок К 9	3	0,02	НИЛЕД
12		Спиральная вязка СВ 70	6		НИЛЕД
13		Соединитель UU 7-16	6	0,4	НИЛЕД
14		Подвесной изолятор SML70/20	6	1,2	НИЛЕД
15		Анкерный зажим DN Rpi	6		НИЛЕД
16		Плашечный зажим CD150	5	0,13	НИЛЕД

Марка опоры	Марка стойки	Область применения опоры		
		Район по гололеду	Район по ветру	Местность
УАж 20-1	СВ 105-5	I-IV	I-IV	ненаселенная, населенная

Изм.	Кол.уч.	Лист	N док.	Подпись	Дата
Разработал		Павлов			06.25
Проверил		Белоусов			06.25
Н.контроль		Белоусов			06.25
ГИП		Павлов			06.25

НИИОПБ-04/2025-ТБ-РД-СЭЗ

Выполнение работ по разработке проектно-сметной документации на оснащение объектов транспортной инфраструктуры техническими средствами обеспечения транспортной безопасности, предусмотренных планами обеспечения транспортной безопасности объектов транспортной инфраструктуры

Мост через реку Подкурок на км 41+703 автомобильной дороги Георгиевск - Новопавловск (в границах Ставропольского края)

Стадия	Лист	Листов
Р	14	

Угловая анкерная одноцепная опора УАж20-1. Общий вид. Схема установки

НАУЧНО-ИССЛЕДОВАТЕЛЬСКИЙ ИНСТИТУТ ПО ОБЕСПЕЧЕНИЮ ПОЖАРНОЙ БЕЗОПАСНОСТИ

Формат А4х4

Согласовано

Взам. инв. N

Подпись и дата

Инв. N подл.